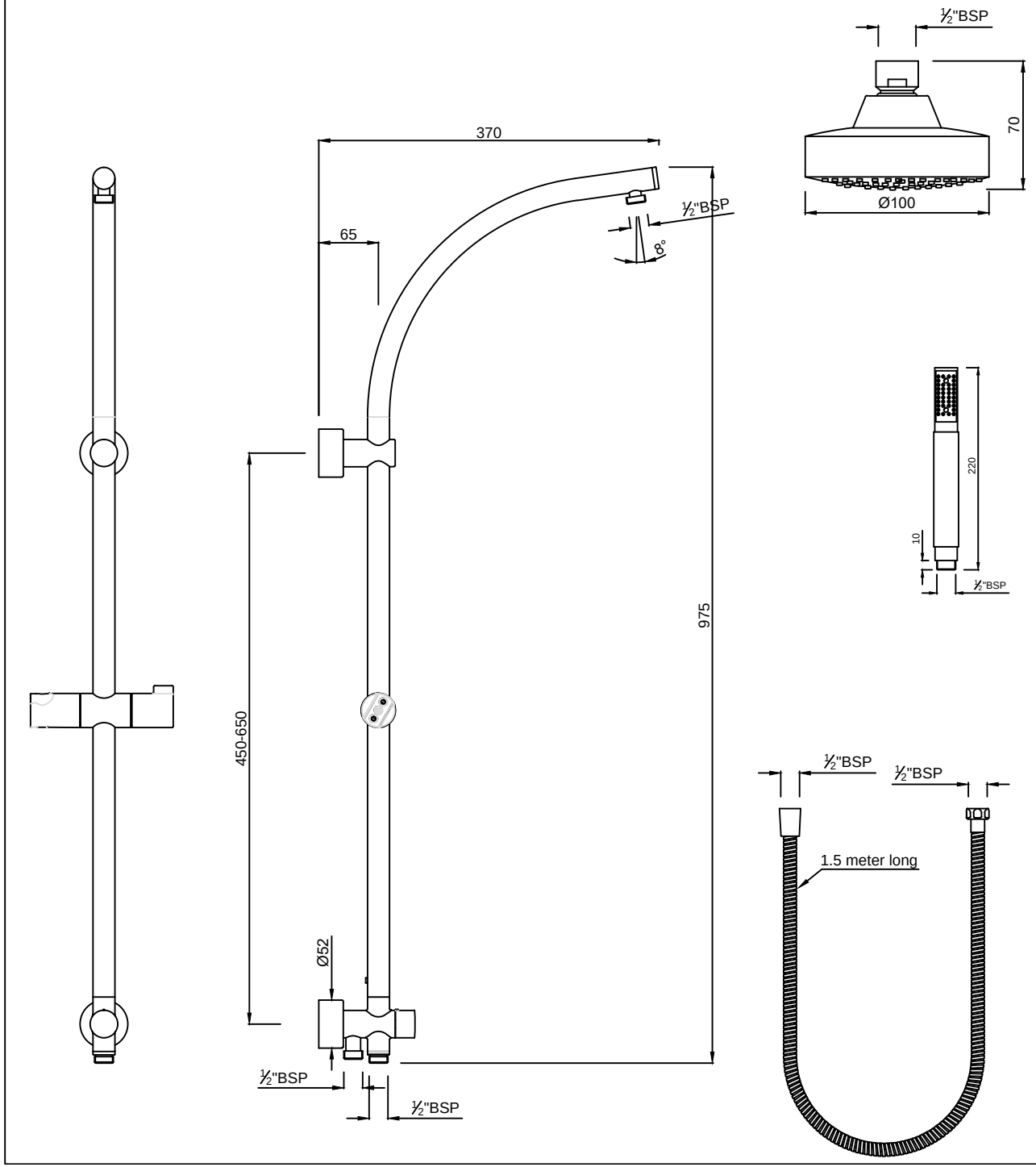CAT.NO. SHA-1217RSHK1